1 - 1

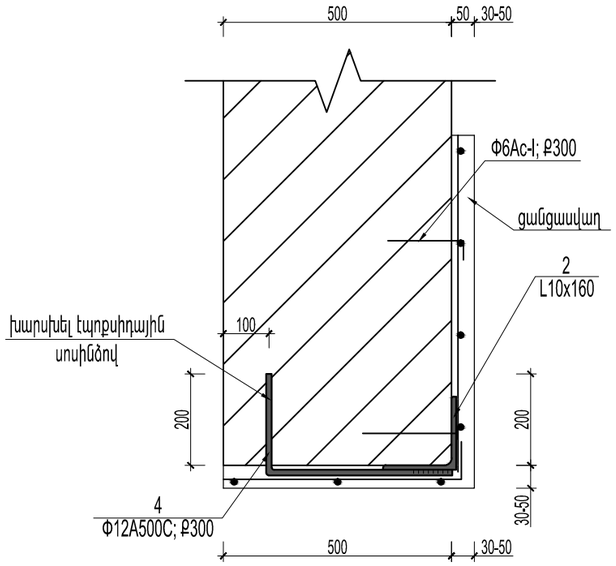

2 - 2

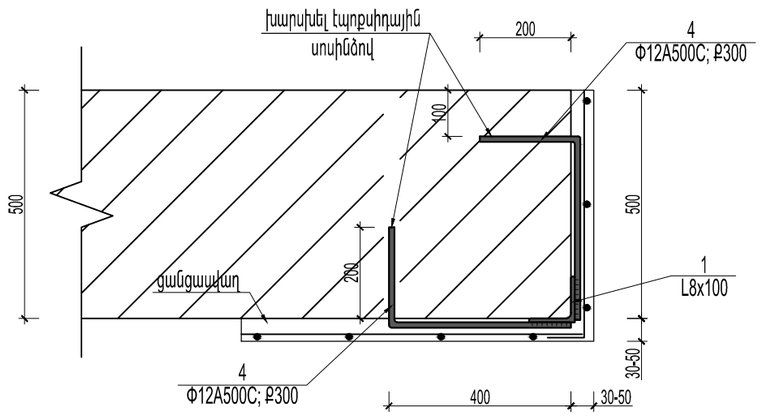

ԲԱՑՎԱԾՔ Բ-4-Ի ՄԱՍՆԱԳԻՐ

N	ՀԱՏՎԱԾՔԸ մմ.	ԵՐԿԱՐՈՒԹՅՈՒՆԸ մմ.	ՔԱՆԱԿԸ	ՔԱՇԸ, կգ		ՇԱՆՈԹՈՒԹՅՈՒՆ
				ՄԵԿ ԷԼ.	ԲՈԼՈՐԻ	
1	L8x100	1600	2	19.52	39.0	
2	L10x160	1600	1	39.52	39.5	
3	L8x100	2500	1	30.50	30.5	
4	L8x100	100	4	1.22	4.9	
5	Φ12 A-500C	600	22	0.53	11.7	
ԱՄՐԱՆԻ ԾԱԽՍԸ ԸՍՏ ՏՐԱՄԱԳԾԻ ԵՎ ՄԵՏԱՂԻ ԾԱԽՍԸ (կգ.)						
L8x100				74.4		
L10x160				39.5		
Φ12 A-500C				11.7		

N	էսքիզ	երկար. մմ.
4	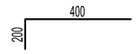	600

ԾՐԱԳՐԻ ԱՌԱՋԱԴՐԱՆՔ՝ TAN-07				ԹԱԼԻՆԻ ԹԻՎ 3 ՄԱՆԿԱՊԱՐՏԵԶԻ ՎԵՐԱԿԱՌՈՒՑՈՒՄ		
				ԿՈՆՍՏՐՈՒԿՏՈՐԱԿԱՆ ՄԱՍ	ՓՈՒԼ	ԹԵՐԹ	ԹԵՐԹԵՐ
					ԱՆ	Կ-30	44
ՆԱԽԱԳԾ.	Տ. ԳԱԲՐԻԵԼՅԱՆ			ԲԱՑՎԱԾՔ Բ-4-Ի ՄԱՍՆԱԳԻՐ	INTER energia	ԻՆՏԵՐ էներգիա ՍՊԸ	
ՊԱՇՏՈՆ	ԱԶԳԱՆՈՒՆ	ՍՏՈՐԱԳՐ.					